AKURA PF APPLIKATOREN

Heißleim-Beschichtungsapplikatoren für die kontrollierte Klebstoffdosierung

Akura PF-Auftragsgeräte erzielen homogene Klebstoffbeschichtungen bei Auftragungen mit einer Breite von bis zu 3000 mm. Diese vielseitige Serie kann mit zahlreichen Modulen, Klebstoffkanälen und Düsenkonfigurationen ausgestattet werden, um praktisch jeden Klebstoffbeschichtungsprozess zu ermöglichen. Zu den Erweiterungsoptionen gehören Druckwandler, Flächengewichtsregelung im geschlossenen Kreislauf, Durchflussmesser und Pumpstationen.

- **Homogene Klebstoffverteilung**. Basierend auf den jeweiligen Projektanforderungen verfügen die Akura Applikatoren über eine Reihe unabhängiger Hydraulikzonen. Jede Zone wird von einer Zahnradpumpe gespeist, um eine gleichmäßige Verteilung des Klebstoffs über die gesamte Bahnbreite zu gewährleisten.
- **Präzise Klebstoffdosierung**. Akura-Applikatoren sind mit verschiedenen Durchflussreglern ausgestattet, die es dem Benutzer ermöglichen, den Klebstofffluss innerhalb jeder unabhängigen hydraulischen Zone fein einzustellen.
- **Automatische Anpassungen**. Durch die Integration unseres Weight-Inspekt Flächengewichtsregelungssystems kann das durchschnittliche Flächengewicht jeder hydraulischen Zone im geschlossenen Kreislauf mit den Zahnradpumpen kontrolliert werden. Wenn Abweichungen im Flächengewicht erkannt werden, passt das System den Klebstofffluss für die jeweilige Hydraulikzone automatisch an.

Gewichts-Inspekt Flächengewichtskontrolle im geschlossenen Kreislauf

Akura PF-Applikatoren sind in Breiten bis zu 1100 mm erhältlich und können für intermittierende Auftragungen eingesetzt werden.

Akura PFL Applikatoren zeichnen sich durch eine robuste Konstruktion für Auftragungen bis zu 3000 mm aus.

Akura PF & PFL	**Akura PF**
(1) Kontinuierliche (2) Rotierende Stäbe (3) Off-Roll	(4) Intermittierend

Ein Schnellwechsel-Düsenbefestigungsmechanismus ermöglicht den einfachen Wechsel von einem Düsentyp zum anderen.

©Valco Cincinnati, Inc. Alle Rechte vorbehalten. Valco Cincinnati behält sich das Recht vor, zwischen dem Druck Änderungen vorzunehmen Bitte recyceln

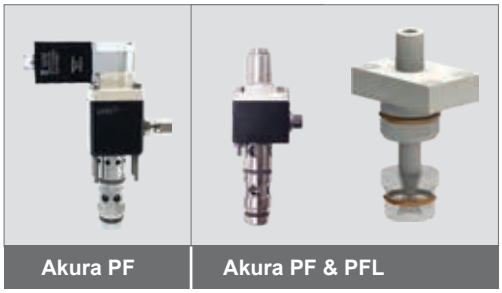

Optionen zur Durchflussregelung entsprechend Ihren Bedürfnissen

Für Hochgeschwindigkeitsanwendungen garantieren MI-Module eine scharfe Trennung.

Die MPH-RM-Module verfügen über ein Mikroregulierungssystem und sind daher ideal für Anwendungen geeignet, bei denen eine hochpräzise Klebstoffdosierung erforderlich ist.

Für Prozesse, die einen hohen Klebstofffluss erfordern oder bei denen mit hohen Viskositäten gearbeitet wird, verfügen die Akura-Applikatoren über ein spezielles Durchflussregelungssystem.

Technische Daten

Applikatoren der Akura PF-Baureihe	
Düsen-Optionen	Akura PF & PFL: Kontinuierlich / Off-Roll /Drehstange. Nur Akura PF: intermittierend
Kleber-Einfülloptionen	Direkt / Filter / Filter mit Absperrventil
Temperaturregelung	NI-120 / PT-100 / FEKO
Maximale Beschichtungsbreite	Bis zu 3000 mm
Maximale Betriebstemperatur	240º C (464º F)
Max. Betriebsdruck	100 bar
Arbeitsgeschwindigkeit	500 m/min
Bereich Beschichtungsdicke*	10 - 200 gr/sqm
Maximaler Stromverbrauch	Akura PF: 2500 W alle 400 mm / Akura PFL: 3500 W alle 400 mm

*Die Schichtdicke hängt von der Düse und dem Klebstofftyp ab

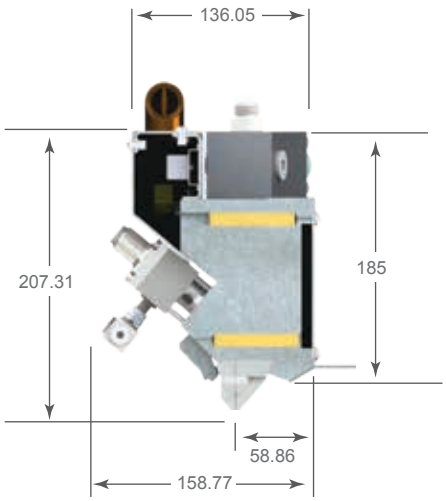

Akura PF

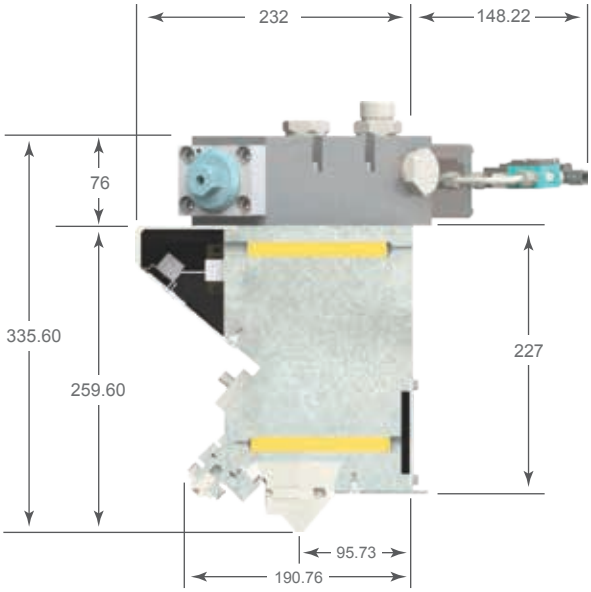

Akura PFL

VALCO MELTON

Für weitere Informationen besuchen Sie unsere Website **valcomelton.com** oder kontaktieren Sie Ihren lokalen Ansprechpartner

Welthauptsitz: USA, Cincinnati, Ohio (Unternehmenszentrale) • Tel:+1.513.874.6550 • Fax: +1.513.874.3612
Hauptsitz Europa : Spanien, Navarra • Tel:+34.948.321.580 • Fax:+34.948.326.584
Hauptsitz Asien: China, Xiamen, Fujian • Tel:+86.592.591.7854 • Fax:+86.592.591.7834
inquiry@valcomelton.com • Wir beliefern mehr als 76 Länder weltweit • valcomelton.com

©Valco Cincinnati, Inc. Alle Rechte vorbehalten. Valco Cincinnati behält sich das Recht vor, zwischen dem Druck Änderungen vorzunehmen KCB 000220 GR 004